Врезной хомут „HAKU”, фланцевый

для холодной воды,

другие варианты по заказу !

для P_y = 1.6 МПа

Заказ No.	Фланец DN	диам. трубы мм						
		110	140	160	180	200	225	250
5230	80	•	•	•	•	•	•	•
	100		•	•	•	•	•	

для ПЭ труб по DIN 8074 P_y = 1.0 МПа (SDR 11) и P_y = 1.6 МПа (SDR 7.4) и ПВХ труб по DIN 8061/8062 P_y = 1.0 МПа (SDR 21) и P_y = 1.6 МПа (SDR 13.5)

фланцевое подключение - EN 1092-2

Особенности модели:

- прочная конструкция из ковкого чугуна с эпокс. порошковым покрытием
- не деформирует трубу
- уплотнение для отверстия сверлении обеспечивается О-образном кольцом
- резиновый вкладыш защищает от перекручивания

Материал:

Седло:
из ковкого чугуна EN-GJS-400-18 по EN 1563 (GGG 400 - DIN 1693) с эпоксидным порошковым покрытием

Резиновый вкладыш-нижняя часть:
эластомер

О-образное уплотнение-верхняя часть:
эластомер, (годный для питьев. воды)

Болты, гайки и шайбы:
нержав. сталь - A 2

Гайки:
с молибденовым покрытием

ИНСТИТУТ ЭНЕРГОЭФФЕКТИВНОСТИ
тел: (495)22-989-44, тел/факс: (495) 362-77-53, www.INEN.ru info@inen.ru

Врезной хомут „HAKU”, фланцевый

для ПЭ труб по DIN 8074 P_y =1.0 МПа (SDR 11) и P_y = 1.6 МПа (SDR 7.4) и ПВХ труб по DIN 8061/8062
P_y = 1.0 МПа (SDR 21) и P_y = 1.6 МПа (SDR 13.5)

фланцевое подключение - EN 1092-2

No. 5230

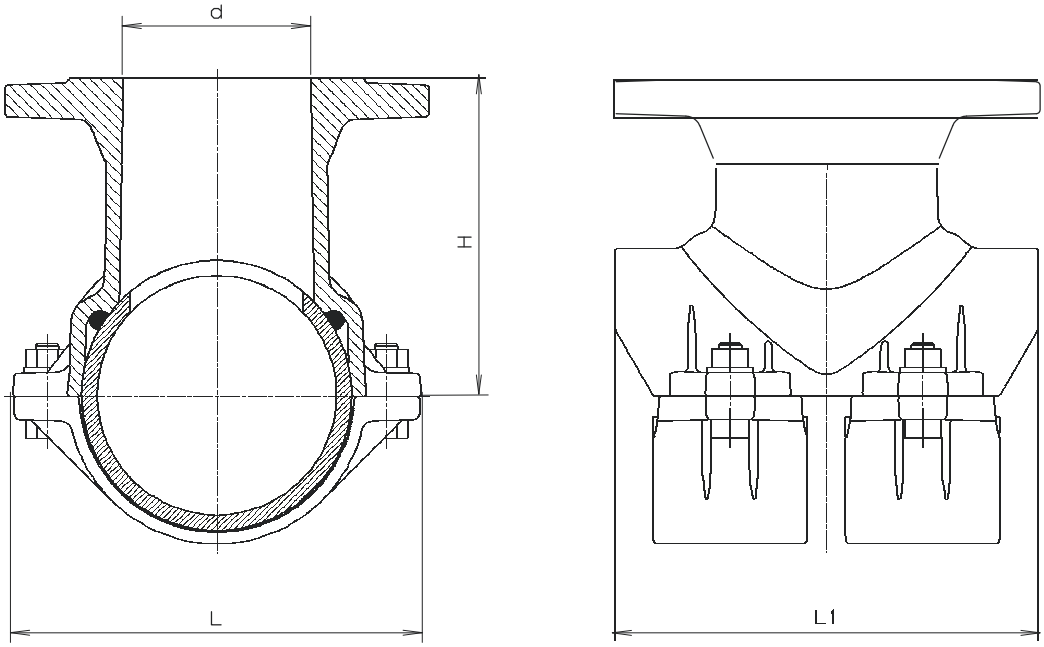

Диам. трубы мм	Фланец DN	**d** O	**H**	**L**	**L 1**	Масса / кг
110	**80**	80	150	182	180	8,30
140	**80**	80	166	212	220	10,2
	100	100	166	212	220	10,9
160	**80**	80	176	234	220	10,1
	100	100	176	234	220	11,0
180	**80**	80	186	254	220	9,0
	100	100	186	254	220	12,2
200	**80**	80	191	270	220	11,8
	100	100	191	270	220	13,8
225	**80**	80	206	301	220	14,0
	100	100	206	301	220	16,0
250	**80**	80	221	347	220	14,7

06. 04

INEN
ИНСТИТУТ ЭНЕРГОЭФФЕКТИВНОСТИ
тел: (495)22-989-44, тел/факс: (495) 362-77-53, www.INEN.ru info@inen.ru