Врезной хомут системы Хавлингер

Заказ No.	Вариант	Применение	P_y / МПа	Условный проход / DN								
				80	100	125	150	200	250	300	350	400
2402	Универсальный Хавлингер для чугунных,стальных и асбестоцементных труб	для воды другие варианты по заказу	1.6	•	•	•	•	•	•	•	•	•

Заказ No.	Вариант	Применение	P_y / МПа	диам. трубы мм				
				90	110	140	160	225
2300	Хавлингер версия HAKU для ПЭ и ПВХ труб	для воды другие варианты по заказу	1.6	•	•	•	•	•

Заказ No.	Вариант	Применение	P_y / МПа			наружная резьба		
						11/4"	11/2"	2"
2200	Затвор Хавлингер применяется только с врезным хомутом	для воды другие варианты по заказу	1.6	внутренние резьбы	1"	•		
					11/4"	•		
					11/2"		•	•

Особенности модели

- простая и прочная конструкция
- при открытом положении нет сопротивления потоку, у движущихся частей нет контакта с водой
- поворот на 90° обеспечивает полное открытие или закрытие затвора
- эксцентрический диск и запорная пластина из нержавеющей стали (1.4021/1.4310)
- выходное подключение 1", 11/4" и 11/2" с внутренней резьбой во всех размерах и моделях
- могут комплектоваться переходными угольниками для ПЭ труб
- можно использовать любую сверлильную установку (напр. Hawle сверлильная машина No. 5800 или No. 5805)

для вертикалного сверления с запирающим затвором

No. 2200

No. 2300

No. 2402

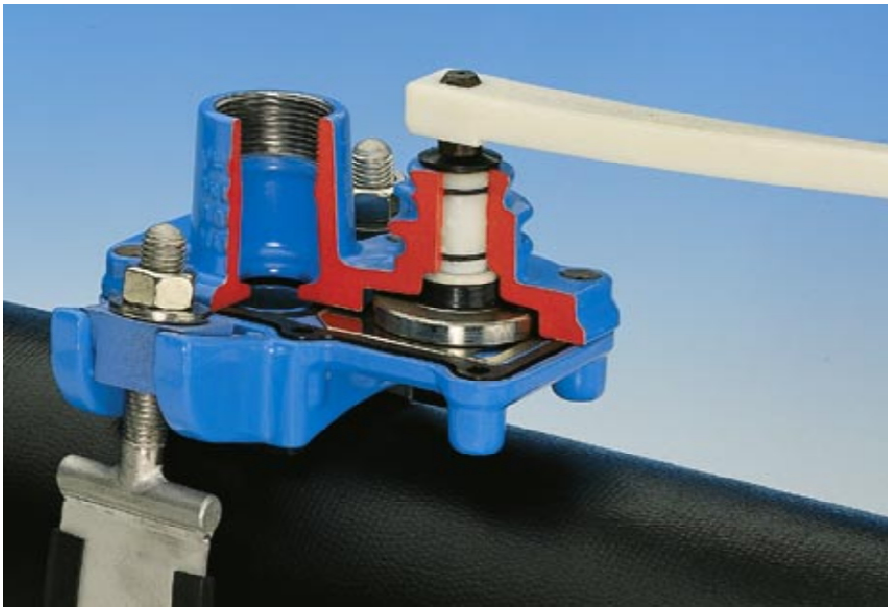

Материал:	
Корпус:	из ковкого чугуна EN-GJS-400-18 в соотв. с EN 1563 (GGG 400 - DIN 1693) покрыт эпоксидным порошковым покрытием
Лента хомута:	для No. 2402: из нержавеющей стали 1.4571
Уплотнение:	эластомер, годный для пит. воды

Поставляется с пластиковым ключем.

При заказе укажите пожалуйста тип трубы или внешний диаметр трубы.

ИНСТИТУТ ЭНЕРГОЭФФЕКТИВНОСТИ
111116 г. Москва, Энергетический проезд, д.6, тел: (495) 22-989-44,
тел/факс: (495) 362-77-53, http://www.INEN.ru info@inen.ru

Врезной хомут системы Хавлингер

Типовый шток: по заказу

No. 2402

Универсальный Хавлингер

для чугунных, стальных и асбестоцем. труб

DN 80 - DN 400

с внутренней резьбой 1" / 11/4" / 11/2"

размеры и масса для модели с внутренней резьбой 11/2"

DN	Масса кг	DN	Масса кг
80	7,90	**250**	8,40
100	7,90	**300**	8,50
125	8,00	**350**	8,70
150	8,10	**400**	8,90
200	8,30		

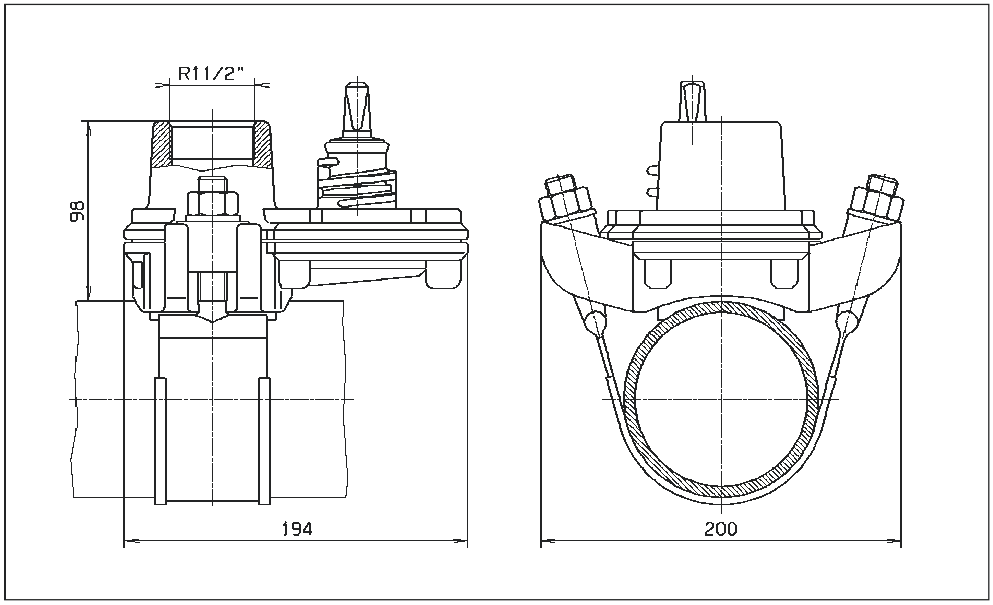

No. 2200

Затвор Хавлингер

R 1" макс. диам. сверла 24 мм R

11/4" макс. диам. сверла 24 мм R

11/2" макс. диам. сверла 28 мм R

2" макс. диам. сверла 35 мм

с внутренней резьбой 1" / 11/4" / 11/2"

размеры для внутренней резьбы 11/2"

Масса: 5,60 кг

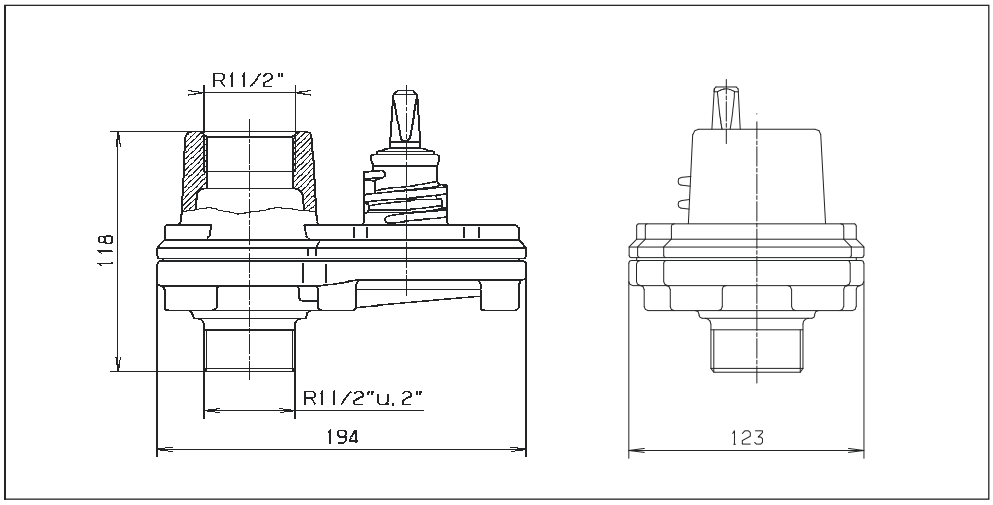

No. 2300

Хавлингер системы HAKU

для ПВХ и ПЭ труб

DN 80 - DN 200

с внутренней резьбой 1" / 11/4" / 11/2"

размеры и масса для модели с внутрен. резьбой 11/2"

DN	Диам. трубы	B	L	H	кг
80	90	154	194	146	8,30
100	110	170	194	160	8,50
125	140	204	194	177	9,35
150	160	228	194	188	10,30
200	225	298	200	240	11,80

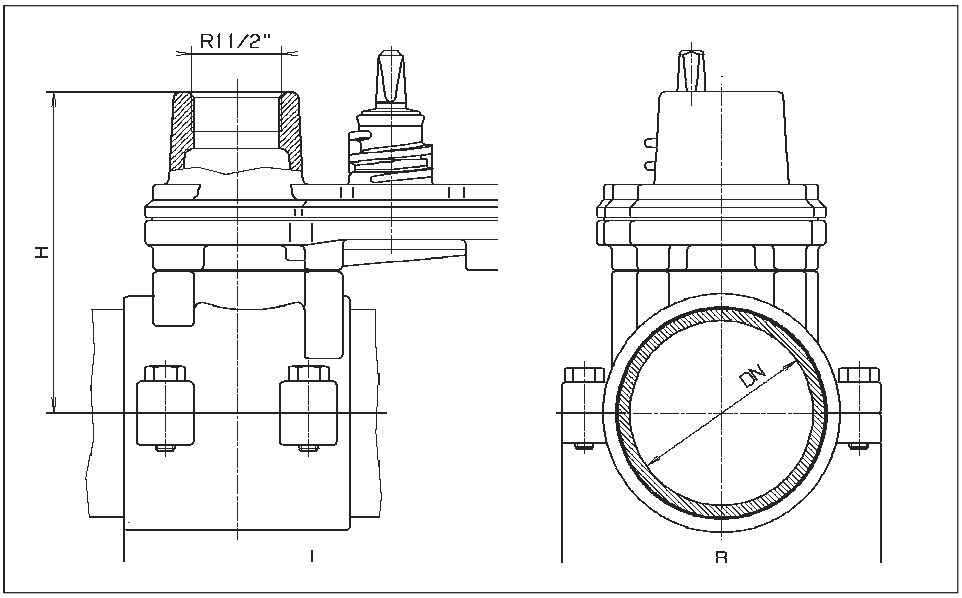

INEN

ИНСТИТУТ ЭНЕРГОЭФФЕКТИВНОСТИ

111116 г. Москва, Энергетический проезд, д.6, тел: (495) 22-989-44,

тел/факс: (495) 362-77-53, http://www.INEN.ru info@inen.ru